cinorama

Kamera + Kransystem

Datenblatt GF-9 Kransystem

Kameragewichtsangaben

Marc Hennicke
Kameramann
Kranoperator

Lychener Straße 12
10437 Berlin

Tel. (030) 44 34 20 68
Fax (030) 34 62 56 30
Mobil: 0177 . 246 81 53

www.cinorama.de
info@cinorama.de

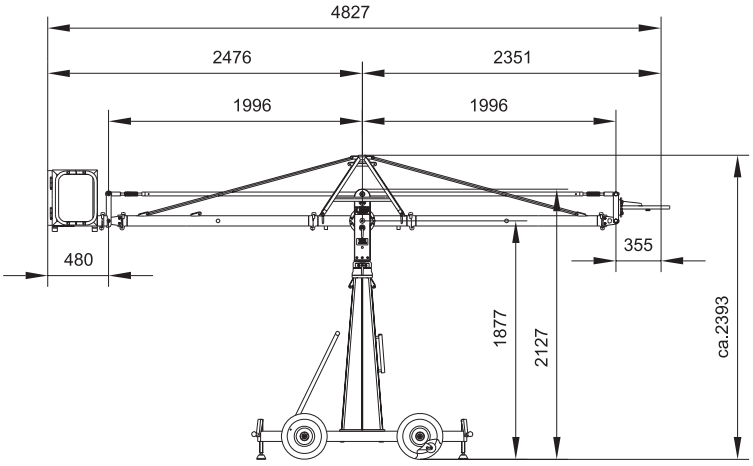

Waagerechte Stellung

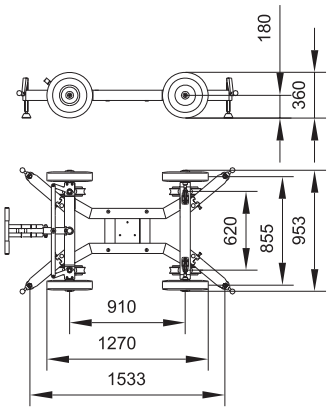

Dolly (Maße bei allen Versionen gleich)

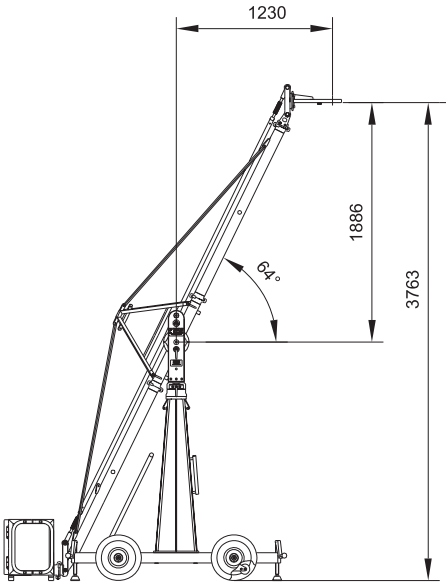

Höchste Stellung

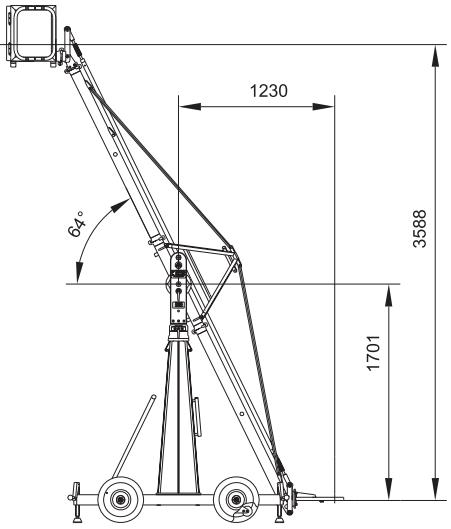

Tiefste Stellung

Drehpunkthöhe 1877 mm
Ausleger zum Gegengewichtskorb 1500 mm

Benötigte Ausleger	1x1500mm	Transporthöhe Mittelteil	2127 mm
	--	Transporthöhe Mittelteil bei mont. Abspannung	ca.2393 mm
	--	Gegengewichte z. Austarieren ohne Belastung	--
Ausleger zum Gegengewichtskorb	1x 1500 mm	Maximale Tragfähigkeit	45 kg
Gesamthub	3588 mm	Gegengewichte bei max. Tragfähigkeit	2x14kg=28 kg
Maximale Höhe Anschlußflnsch (Mitchel)	3763 mm		
Länge Ausleger (Drehpunkt bis Mitte Anschlußflansch)	2351 mm	Eigengewicht Kran-Dolly	112 kg
Länge Gegenausleger (Drehpunkt bis Außenkante Gegengewichtskorb)	2476 mm	Eigengewicht Kran (ohne Dolly und Gegengewichte)	92 kg
Drehpunkthöhe	1877 mm	Transportgewicht ohne Gegengewichte	204 kg

GFM
Grip Factory Munich

Datenblatt Kran GF-9

Ausführung mit Abspannung und Galgen

Version 1/150 D

	Name	Datum	Index	Datum	Name
Erstellt	Trautwig	15.05.03	a	02.09.03	Trautwig
Geprüft					

Datenblatt- Nr.: D100-V1a-150-D

Zugehörige Zeichnungs-Nr.: --

Maximales Kameragewicht mit PEE POD 500 > **27 kg**

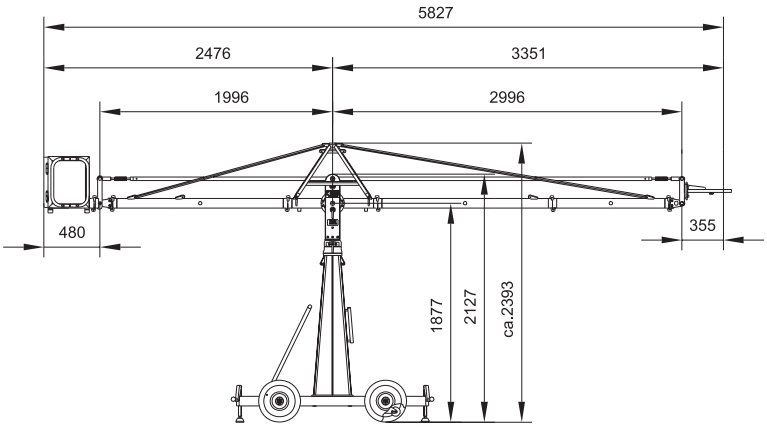

Waagerechte Stellung

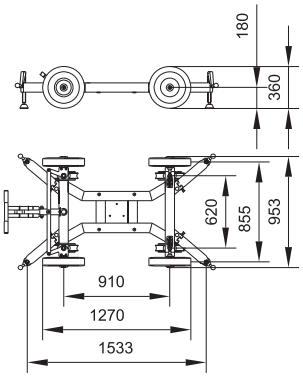

Dolly (Maße bei allen Versionen gleich)

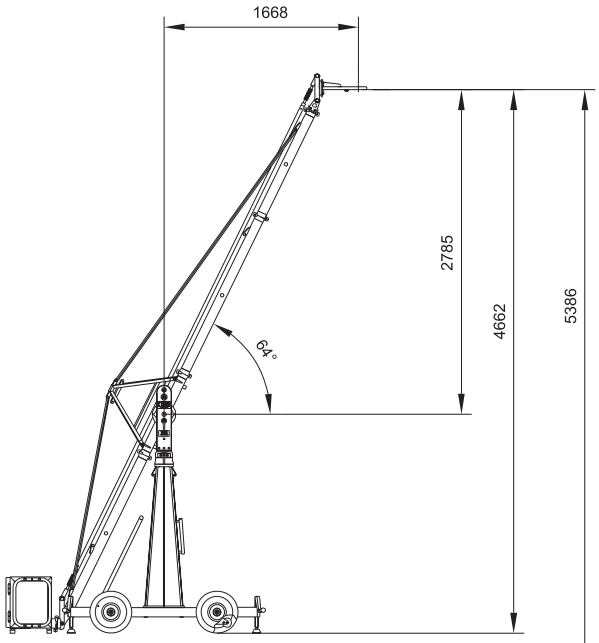

Höchste Stellung

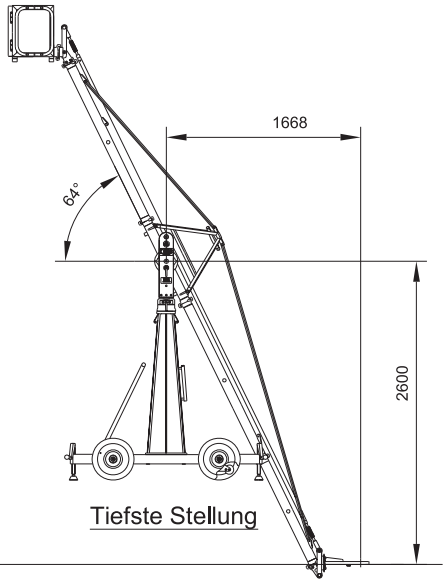

Tiefste Stellung

Drehpunkthöhe 1877 mm
Ausleger zum Gegengewichtskorb 1500 mm

Benötigte Ausleger	1x1500mm	Transporthöhe Mittelteil	2127 mm
	1x1000 mm	Transporthöhe Mittelteil bei mont. Abspannung	ca.2393 mm
	--	Gegengewichte z. Austarieren ohne Belastung	--
Ausleger zum Gegengewichtskorb	1x 1500 mm	Maximale Tragfähigkeit	45 kg
Gesamthub	5386 mm	Gegengewichte bei max. Tragfähigkeit	4x14kg+ 1x8kg=64 kg
Maximale Höhe Anschlußflnsch (Mitchel)	4662 mm		
Länge Ausleger (Drehpunkt bis Mitte Anschlußflansch)	3351 mm	Eigengewicht Kran-Dolly	112 kg
Länge Gegenausleger (Drehpunkt bis Außenkante Gegengewichtskorb)	2476 mm	Eigengewicht Kran (ohne Dolly und Gegengewichte)	98 kg
Drehpunkthöhe	1877 mm	Transportgewicht ohne Gegengewichte	210 kg

GFM
Grip Factory Munich

Datenblatt Kran GF-9

Ausführung mit Abspannung und Galgen

Version 2/150 D

	Name	Datum	Index	Datum	Name
Erstellt	Trautwig	15.05.03	a	02.09.03	Trautwig
Geprüft					

Datenblatt- Nr.: D100-V2a-150-D

Zugehörige Zeichnungs-Nr.: --

Maximales Kameragewicht mit PEE POD 500 > **27 kg**

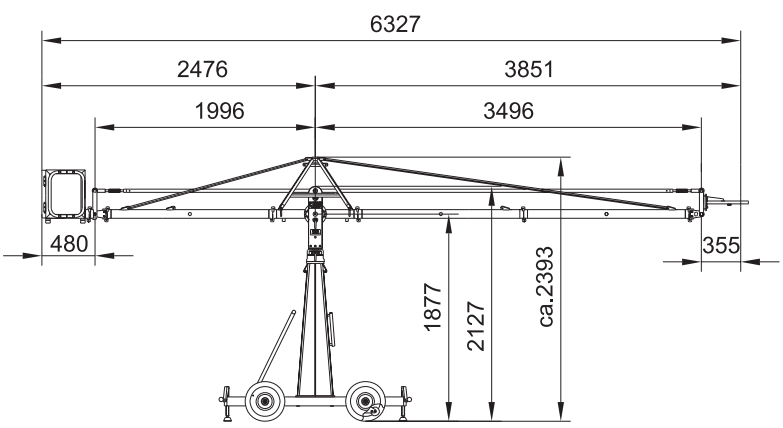

Waagerechte Stellung

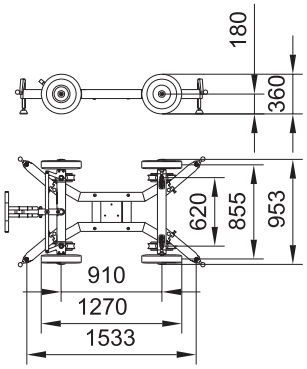

Dolly (Maße bei allen Versionen gleich)

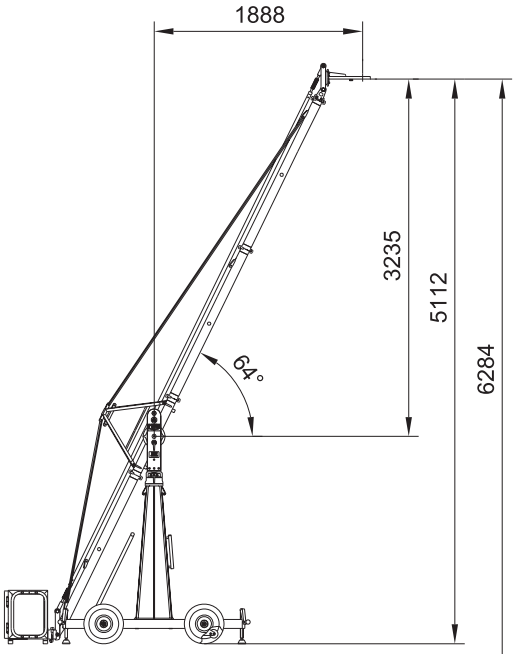

Höchste Stellung

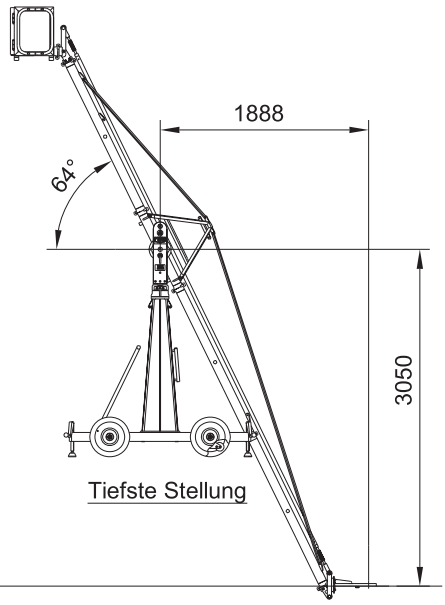

Tiefste Stellung

Drehpunkthöhe 1877 mm
Ausleger zum Gegengewichtskorb 1500 mm

Benötigte Ausleger	2x1500mm	Transporthöhe Mittelteil	2127 mm
	--	Transporthöhe Mittelteil bei mont. Abspannung	ca.2393 mm
	--	Gegengewichte z. Austarieren ohne Belastung	1x8 kg
Ausleger zum Gegengewichtskorb	1x 1500 mm	Maximale Tragfähigkeit	45 kg
Gesamthub	6284 mm	Gegengewichte bei max. Tragfähigkeit	6x14kg=84 kg
Maximale Höhe Anschlußflnsch (Mitchel)	5112 mm		
Länge Ausleger (Drehpunkt bis Mitte Anschlußflansch)	3851 mm	Eigengewicht Kran-Dolly	112 kg
Länge Gegenausleger (Drehpunkt bis Außenkante Gegengewichtskorb)	2476 mm	Eigengewicht Kran (ohne Dolly und Gegengewichte)	101 kg
Drehpunkthöhe	1877 mm	Transportgewicht ohne Gegengewichte	213 kg

GFM
Grip Factory Munich

Datenblatt Kran GF-9

Ausführung mit Abspannung und Galgen

Version 3/150 D

	Name	Datum	Index	Datum	Name
Erstellt	Trautwig	15.05.03	a	02.09.03	Trautwig
Geprüft					

Datenblatt- Nr.: D100-V3a-150-D

Zugehörige Zeichnungs-Nr.: --

Maximales Kameragewicht mit PEE POD 500 > **27 kg**

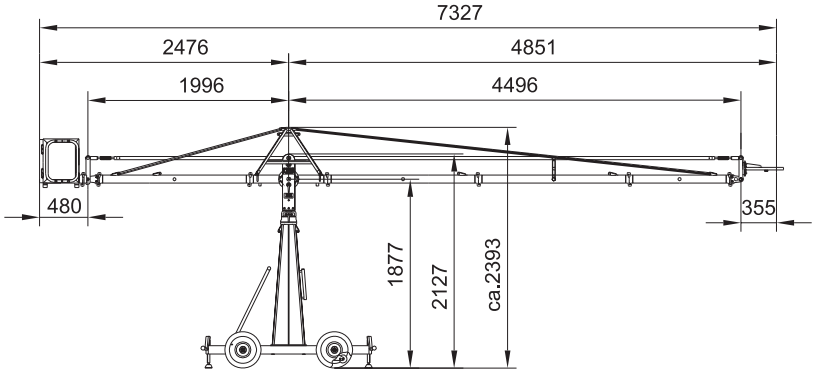

Waagerechte Stellung

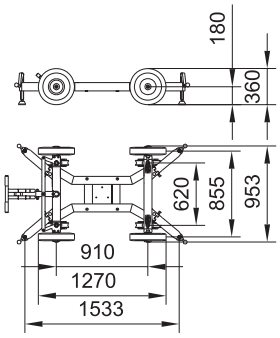

Dolly (Maße bei allen Versionen gleich)

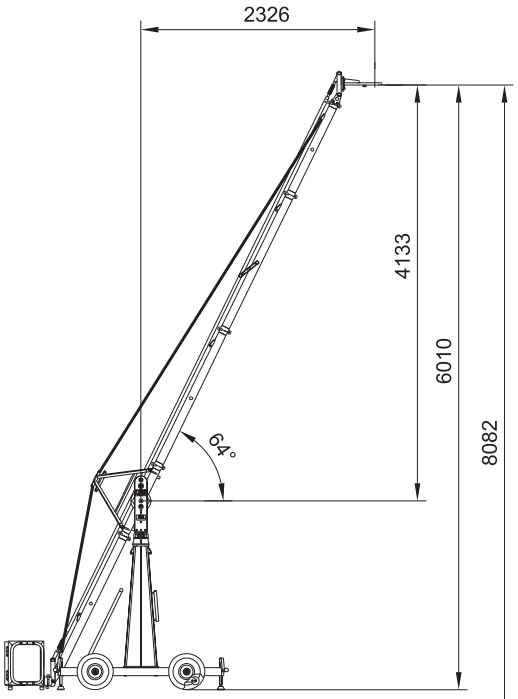

Höchste Stellung

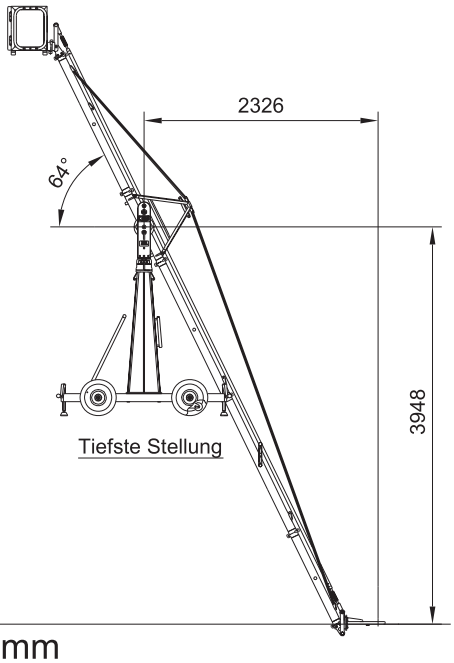

Tiefste Stellung

Drehpunkthöhe 1877 mm
Ausleger zum Gegengewichtskorb 1500 mm

Benötigte Ausleger	2x1500mm	Transporthöhe Mittelteil	2127 mm
	1x1000 mm	Transporthöhe Mittelteil bei mont. Abspannung	ca.2393 mm
	--	Gegengewichte z. Austarieren ohne Belastung	1x14kg+ 1x8kg=22kg
Ausleger zum Gegengewichtskorb	1x 1500 mm	Maximale Tragfähigkeit	45 kg
Gesamthub	8082 mm	Gegengewichte bei max. Tragfähigkeit	9x14kg= 126kg
Maximale Höhe Anschlußflnsch (Mitchel)	6010 mm		
Länge Ausleger (Drehpunkt bis Mitte Anschlußflansch)	4851 mm	Eigengewicht Kran-Dolly	112 kg
Länge Gegenausleger (Drehpunkt bis Außenkante Gegengewichtskorb)	2476 mm	Eigengewicht Kran (ohne Dolly und Gegengewichte)	108 kg
Drehpunkthöhe	1877 mm	Transportgewicht ohne Gegengewichte	220 kg

GFM
Grip Factory Munich

Datenblatt Kran GF-9

Ausführung mit Abspannung und Galgen

Version 4/150 D

	Name	Datum	Index	Datum	Name
Erstellt	Trautwig	15.05.03	a	02.09.03	Trautwig
Geprüft					

Datenblatt- Nr.: D100-V4a-150-D

Zugehörige Zeichnungs-Nr.: --

Maximales Kameragewicht mit PEE POD 500 > **27 kg**

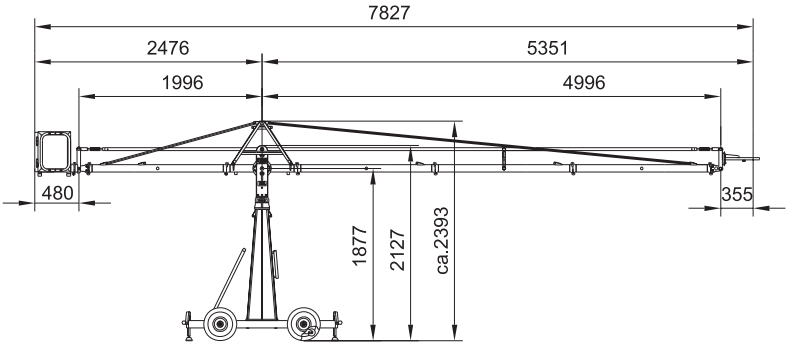

Waagerechte Stellung

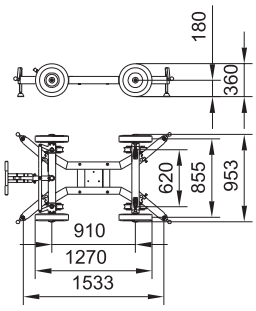

Dolly (Maße bei allen Versionen gleich)

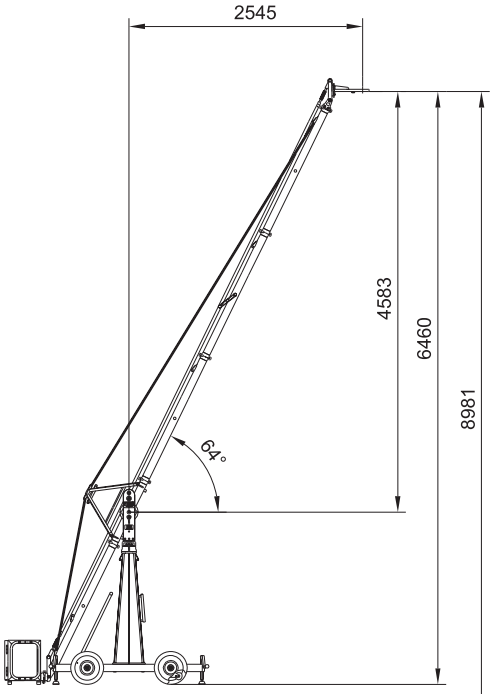

Höchste Stellung

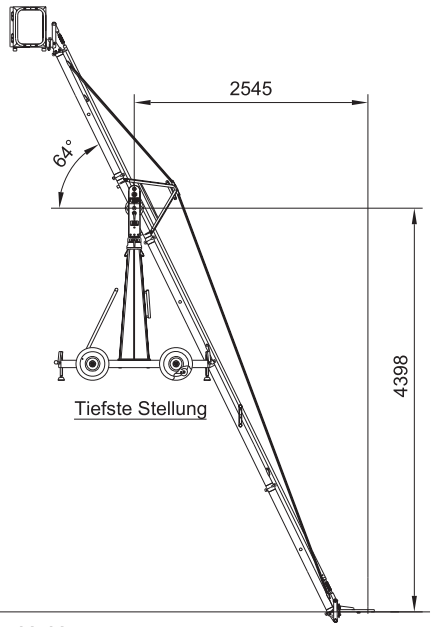

Tiefste Stellung

Drehpunkthöhe 1877 mm
Ausleger zum Gegengewichtskorb 1500 mm

Benötigte Ausleger	3x1500mm	Transporthöhe Mittelteil	2127 mm
	--	Transporthöhe Mittelteil bei mont. Abspannung	ca.2393 mm
	--	Gegengewichte z. Austarieren ohne Belastung	2x14kg+ 1x8kg=36kg
Ausleger zum Gegengewichtskorb	1x 1500 mm	Maximale Tragfähigkeit	30 kg
Gesamthub	8981 mm	Gegengewichte bei max. Tragfähigkeit	7x14kg+ 1x8kg=106kg
Maximale Höhe Anschlußflnsch (Mitchel)	6460 mm		
Länge Ausleger (Drehpunkt bis Mitte Anschlußflansch)	5351 mm	Eigengewicht Kran-Dolly	112 kg
Länge Gegenausleger (Drehpunkt bis Außenkante Gegengewichtskorb)	2476 mm	Eigengewicht Kran (ohne Dolly und Gegengewichte)	112 kg
Drehpunkthöhe	1877 mm	Transportgewicht ohne Gegengewichte	224 kg

GFM
Grip Factory Munich

Datenblatt Kran GF-9

Ausführung mit Abspannung und Galgen

Version 5/150 D

	Name	Datum	Index	Datum	Name
Erstellt	Trautwig	15.05.03	a	02.09.03	Trautwig
Geprüft					

Datenblatt- Nr.: D100-V5a-150-D

Zugehörige Zeichnungs-Nr.: --

Maximales Kameragewicht mit PEE POD 500 > **20 kg**

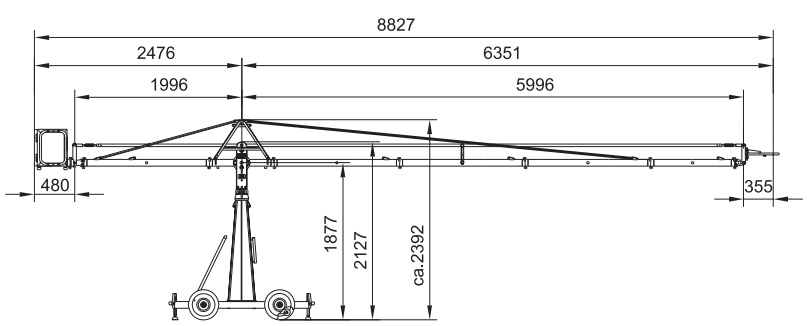

Waagerechte Stellung

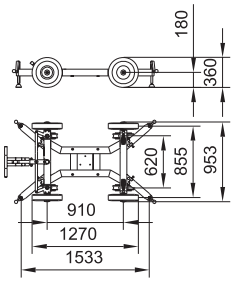

Dolly (Maße bei allen Versionen gleich)

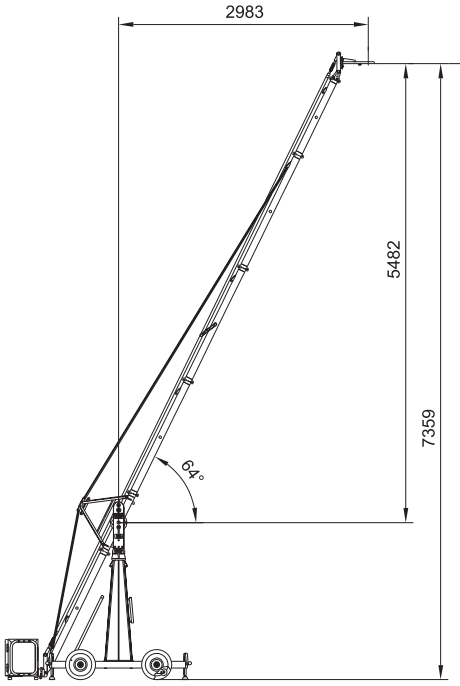

Höchste Stellung

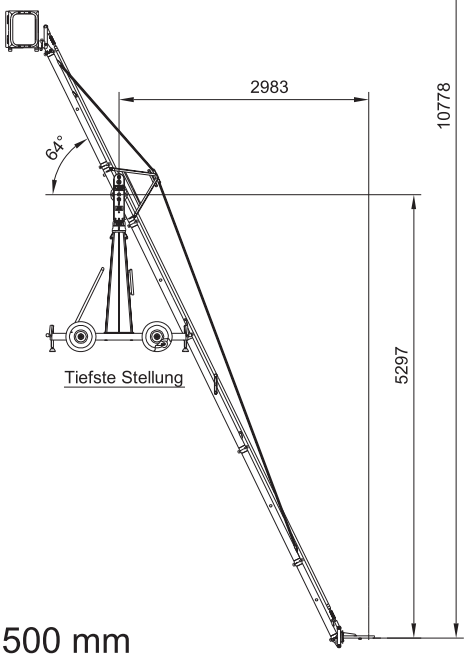

Tiefste Stellung

Drehpunkthöhe 1877 mm
Ausleger zum Gegengewichtskorb 1500 mm

Benötigte Ausleger	3x1500mm	Transporthöhe Mittelteil	2127 mm
	1x1000 mm	Transporthöhe Mittelteil bei mont. Abspannung	ca.2393 mm
	--	Gegengewichte z. Austarieren ohne Belastung	3x14 kg+ 1x8kg=50 kg
Ausleger zum Gegengewichtskorb	1x 1500 mm	Maximale Tragfähigkeit	30 kg
Gesamthub	10778 mm	Gegengewichte bei max. Tragfähigkeit	10x14kg= 140kg
Maximale Höhe Anschlußflnsch (Mitchel)	7359 mm		
Länge Ausleger (Drehpunkt bis Mitte Anschlußflansch)	6351 mm	Eigengewicht Kran-Dolly	112 kg
Länge Gegenausleger (Drehpunkt bis Außenkante Gegengewichtskorb)	2476 mm	Eigengewicht Kran (ohne Dolly und Gegengewichte)	118 kg
Drehpunkthöhe	1877 mm	Transportgewicht ohne Gegengewichte	230 kg

GFM
Grip Factory Munich

Datenblatt Kran GF-9

Ausführung mit Abspannung und Galgen

Version 6/150 D

	Name	Datum	Index	Datum	Name
Erstellt	Trautwig	15.05.03	b	18.09.03	Trautwig
Geprüft			c	19.03.04	Trautwig

Datenblatt- Nr.: D100-V6c-150-D

Zugehörige Zeichnungs-Nr.: --

Maximales Kameragewicht mit PEE POD 500 > **20 kg**

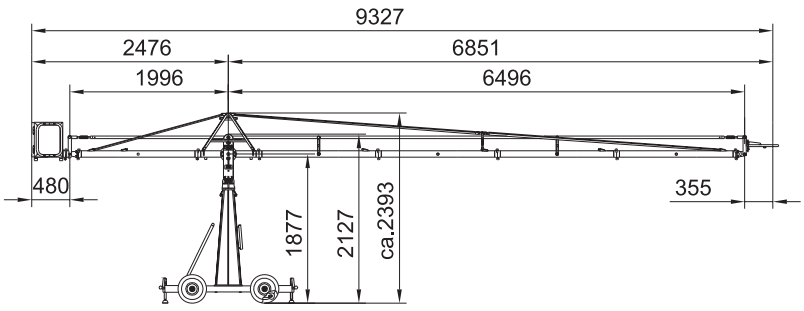

Waagerechte Stellung

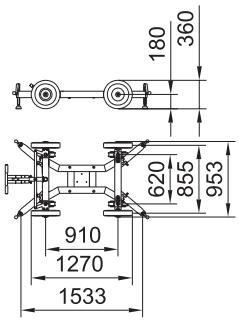

Dolly (Maße bei allen Versionen gleich)

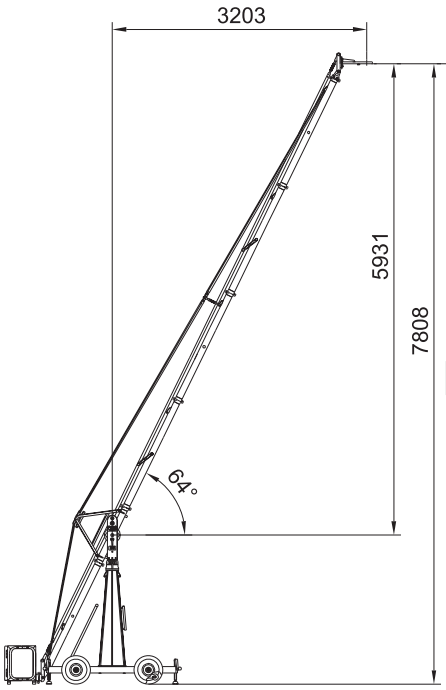

Höchste Stellung

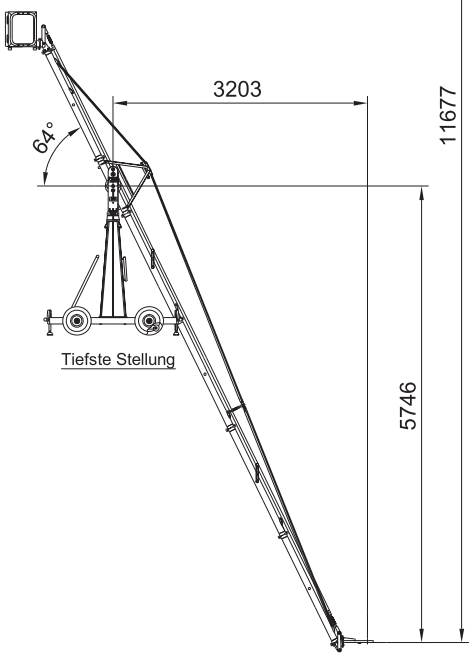

Tiefste Stellung

Drehpunkthöhe 1877 mm
Ausleger zum Gegengewichtskorb 1500 mm

Benötigte Ausleger	4x1500 mm	Transporthöhe Mittelteil	2127 mm
	--	Transporthöhe Mittelteil bei mont. Abspannung	ca.2393 mm
	--	Gegengewichte z. Austarieren ohne Belastung	4x14kg+ 1x8kg=64kg
Ausleger zum Gegengewichtskorb	1x 1500 mm	Maximale Tragfähigkeit	30 kg
Gesamthub	11677 mm	Gegengewichte bei max. Tragfähigkeit	14x14kg+ 1x8kg=204kg
Maximale Höhe Anschlußflnsch (Mitchel)	7808 mm		
Länge Ausleger (Drehpunkt bis Mitte Anschlußflansch)	6851 mm	Eigengewicht Kran-Dolly	112 kg
Länge Gegenausleger (Drehpunkt bis Außenkante Gegengewichtskorb)	2476 mm	Eigengewicht Kran (ohne Dolly und Gegengewichte)	122 kg
Drehpunkthöhe	1877 mm	Transportgewicht ohne Gegengewichte	234 kg

GFM
Grip Factory Munich

Datenblatt Kran GF-9

Ausführung mit Abspannung und Galgen

Version 7/150 D

	Name	Datum	Index	Datum	Name
Erstellt	Trautwig	15.05.03	b	22.03.04	Trautwig
Geprüft			c	13.04.05	Trautwig

Datenblatt- Nr.: D100-V7c-150-D

Zugehörige Zeichnungs-Nr.: --

Maximales Kameragewicht mit PEE POD 500 > **20 kg**

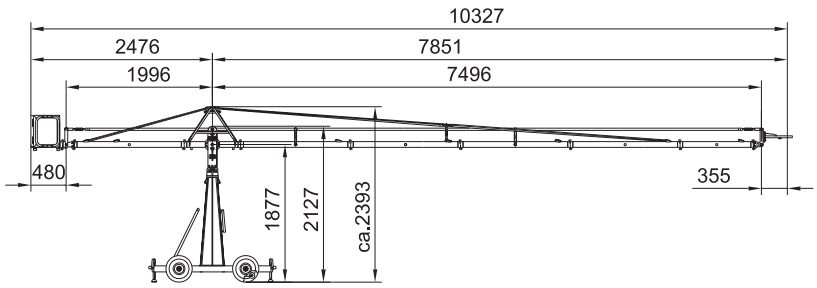

Waagerechte Stellung

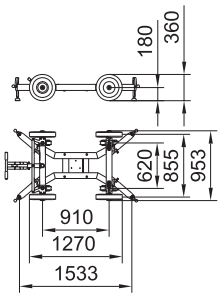

Dolly (Maße bei allen Versionen gleich)

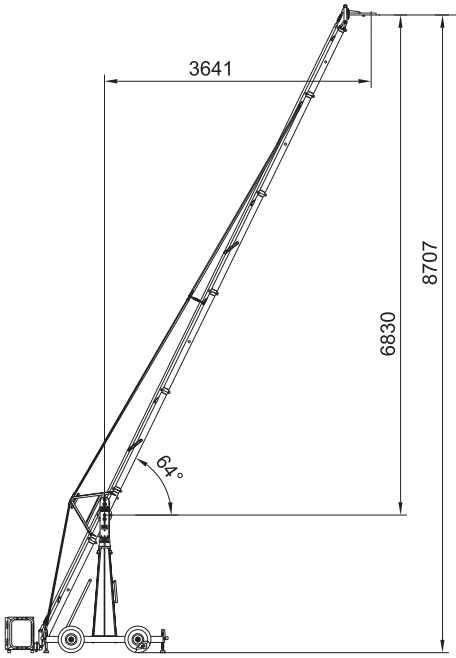

Höchste Stellung

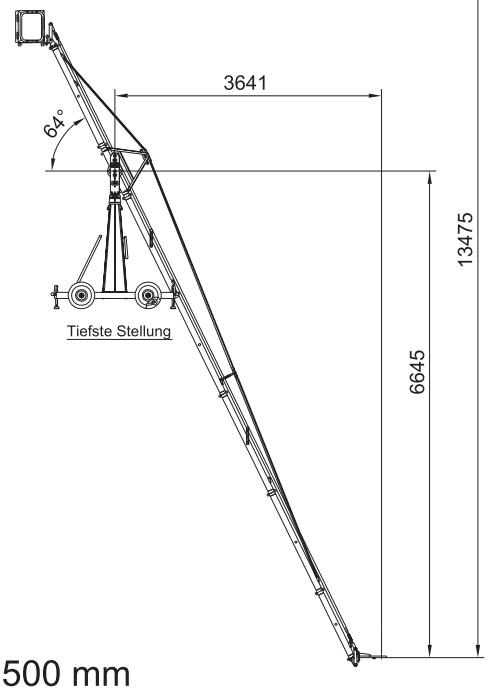

Tiefste Stellung

Drehpunkthöhe 1877 mm
Ausleger zum Gegengewichtskorb 1500 mm

Benötigte Ausleger	4x1500mm	Transporthöhe Mittelteil	2127 mm
	1x1000 mm	Transporthöhe Mittelteil bei mont. Abspannung	ca.2393 mm
	--	Gegengewichte z. Austarieren ohne Belastung	6x14kg=84kg
Ausleger zum Gegengewichtskorb	1x 1500 mm	Maximale Tragfähigkeit	30 kg
Gesamthub	13475 mm	Gegengewichte bei max. Tragfähigkeit	16x14kg= 224 kg
Maximale Höhe Anschlußflnsch (Mitchel)	8707 mm		
Länge Ausleger (Drehpunkt bis Mitte Anschlußflansch)	7851 mm	Eigengewicht Kran-Dolly	112 kg
Länge Gegenausleger (Drehpunkt bis Außenkante Gegengewichtskorb)	2476 mm	Eigengewicht Kran (ohne Dolly und Gegengewichte)	128 kg
Drehpunkthöhe	1877 mm	Transportgewicht ohne Gegengewichte	240 kg

GFM
Grip Factory Munich

Datenblatt Kran GF-9

Ausführung mit Abspannung und Galgen

Version 8/150 D

	Name	Datum	Index	Datum	Name
Erstellt	Trautwig	15.05.03	d	19.03.04	Trautwig
Geprüft			e	13.04.05	Trautwig

Datenblatt- Nr.: D100-V8e-150-D

Zugehörige Zeichnungs-Nr.: --

Maximales Kameragewicht mit PEE POD 500 > **20 kg**

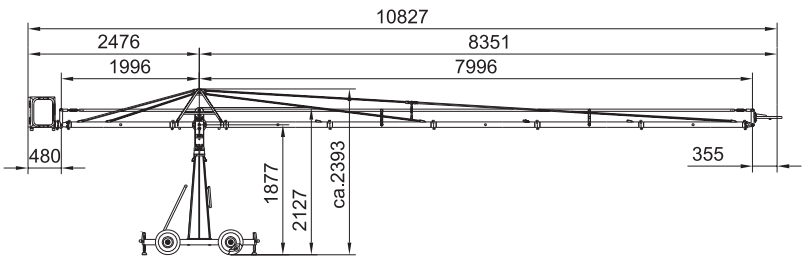

Waagerechte Stellung

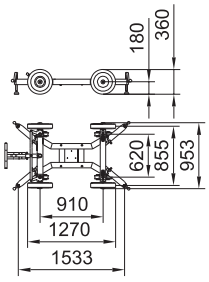

Dolly (Maße bei allen Versionen gleich)

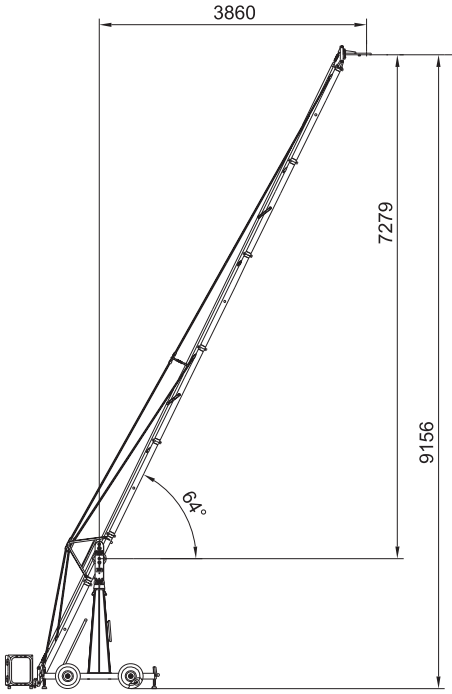

Höchste Stellung

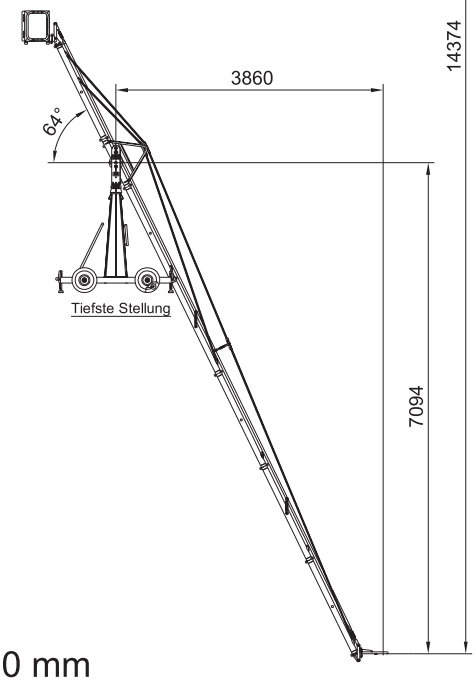

Tiefste Stellung

Drehpunkthöhe 1877 mm
Ausleger zum Gegengewichtskorb 1500 mm

Benötigte Ausleger	5x1500 mm	Transporthöhe Mittelteil	2127 mm
	--	Transporthöhe Mittelteil bei mont. Abspannung	ca.2393 mm
	--	Gegengewichte z. Austarieren ohne Belastung	8x14kg=112kg
Ausleger zum Gegengewichtskorb	1x 1500 mm	Maximale Tragfähigkeit	30 kg
Gesamthub	14374 mm	Gegengewichte bei max. Tragfähigkeit	17x14kg= 238kg
Maximale Höhe Anschlußflnsch (Mitchel)	9156 mm		
Länge Ausleger (Drehpunkt bis Mitte Anschlußflansch)	8351 mm	Eigengewicht Kran-Dolly	112 kg
Länge Gegenausleger (Drehpunkt bis Außenkante Gegengewichtskorb)	2476 mm	Eigengewicht Kran (ohne Dolly und Gegengewichte)	138 kg
Drehpunkthöhe	1877 mm	Transportgewicht ohne Gegengewichte	250 kg

GFM
Grip Factory Munich

Datenblatt Kran GF-9

Ausführung mit Abspannung und Galgen

Version 9/150 D

	Name	Datum	Index	Datum	Name
Erstellt	Trautwig	15.05.03	b	02.02.04	Trautwig
Geprüft			c	19.03.04	Trautwig

Datenblatt- Nr.: D100-V9c150-D

Zugehörige Zeichnungs-Nr.: --

Maximales Kameragewicht mit PEE POD 500 > **20 kg**

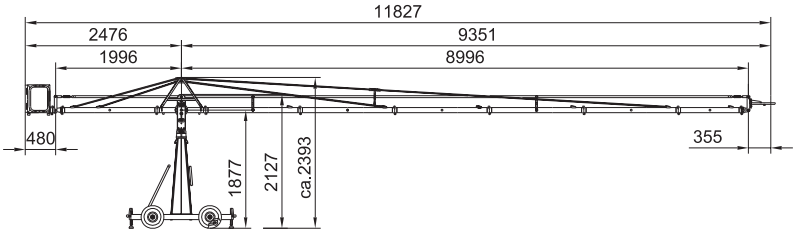

Waagerechte Stellung

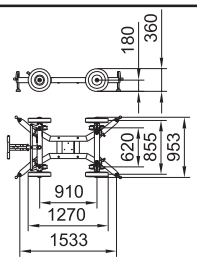

Dolly (Maße bei allen Versionen gleich)

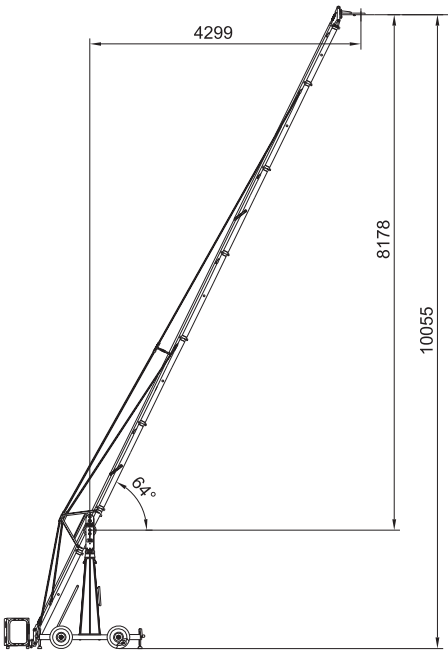

Höchste Stellung

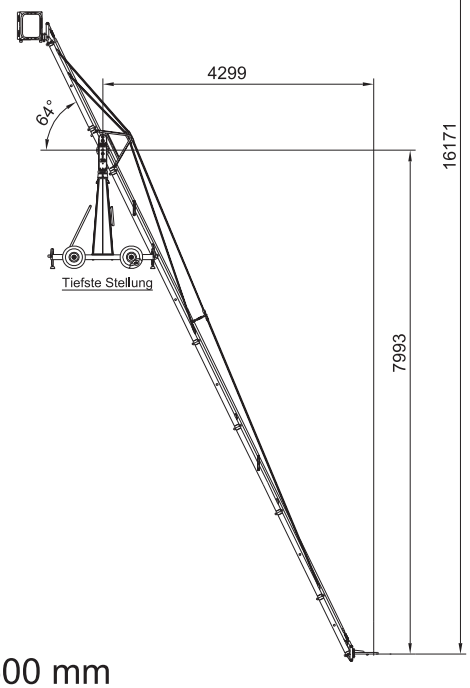

Tiefste Stellung

Drehpunkthöhe 1877 mm
Ausleger zum Gegengewichtskorb 1500 mm

Benötigte Ausleger	5x1500mm	Transporthöhe Mittelteil	2127 mm
	1x1000 mm	Transporthöhe Mittelteil bei mont. Abspannung	ca.2393 mm
	--	Gegengewichte z. Austarieren ohne Belastung	10x14kg=140kg
Ausleger zum Gegengewichtskorb	1x 1500 mm	Maximale Tragfähigkeit	25 kg
Gesamthub	16171 mm	Gegengewichte bei max. Tragfähigkeit	18x14kg= 252kg
Maximale Höhe Anschlußflnsch (Mitchel)	10055 mm		
Länge Ausleger (Drehpunkt bis Mitte Anschlußflansch)	9351 mm	Eigengewicht Kran-Dolly	112 kg
Länge Gegenausleger (Drehpunkt bis Außenkante Gegengewichtskorb)	2476 mm	Eigengewicht Kran (ohne Dolly und Gegengewichte)	143 kg
Drehpunkthöhe	1877 mm	Transportgewicht ohne Gegengewichte	255 kg

GFM
Grip Factory Munich

Datenblatt Kran GF-9

Ausführung mit Abspannung und Galgen

Version 10/150 D

	Name	Datum	Index	Datum	Name
Erstellt	Trautwig	15.05.03	c	02.02.04	Trautwig
Geprüft			d	19.03.04	Trautwig

Datenblatt- Nr.: D100-V10d-150-D

Zugehörige Zeichnungs-Nr.: --

Maximales Kameragewicht mit PEE POD 500 > **15 kg**

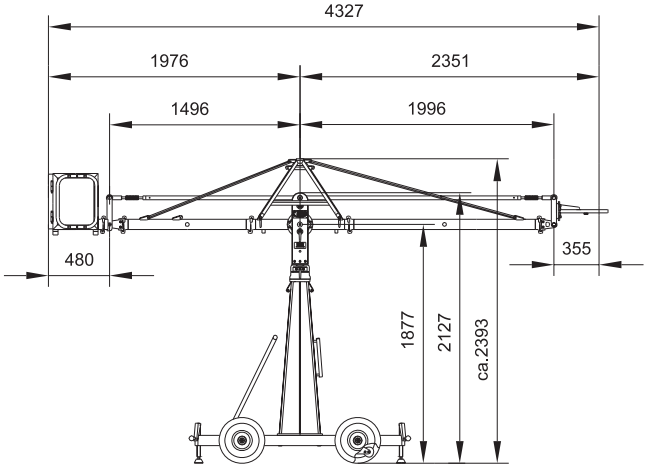

Waagerechte Stellung

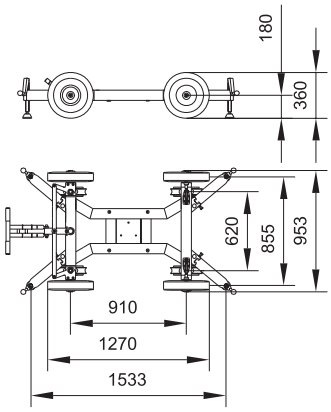

Dolly (Maße bei allen Versionen gleich)

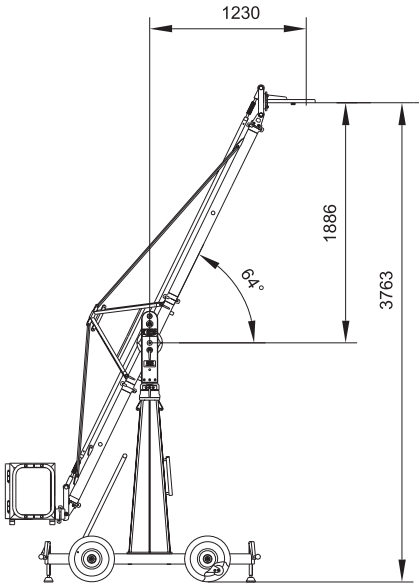

Höchste Stellung

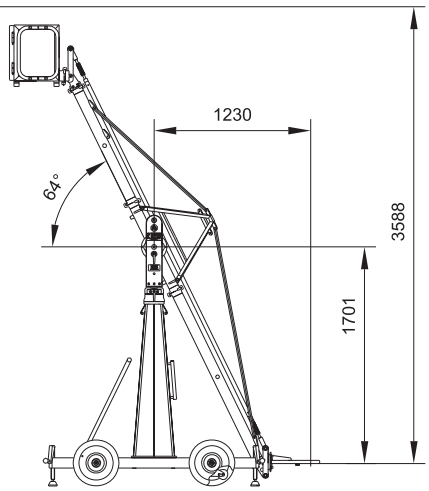

Tiefste Stellung

Drehpunkthöhe 1877 mm
Ausleger zum Gegengewichtskorb 1000 mm

Benötigte Ausleger	1x1500 mm	Transporthöhe Mittelteil	2127 mm
	--	Transporthöhe Mittelteil bei mont. Abspannung	ca.2393 mm
	--	Gegengewichte z. Austarieren ohne Belastung	--
Ausleger zum Gegengewichtskorb	1x 1000 mm	Maximale Tragfähigkeit	45kg
Gesamthub	3588 mm	Gegengewichte bei max. Tragfähigkeit	4x14kg=56kg
Maximale Höhe Anschlußflansch (Mitchel)	3763 mm		
Länge Ausleger (Drehpunkt bis Mitte Anschlußflansch)	2351 mm	Eigengewicht Kran-Dolly	112 kg
Länge Gegenausleger (Drehpunkt bis Außenkante Gegengewichtskorb)	1976 mm	Eigengewicht Kran (ohne Dolly und Gegengewichte)	88 kg
Drehpunkthöhe	1877 mm	Transportgewicht ohne Gegengewichte	200 kg

GFM Grip Factory Munich	Datenblatt Kran GF-9 Ausführung mit Abspannung und Galgen	Version 1/100 D					Datenblatt- Nr.: D100-V1a-100-D
			Name	Datum	Index	Datum	Name	Zugehörige Zeichnungs-Nr.: --
		Erstellt	Trautwig	15.05.03	a	02.09.03	Trautwig	
		Geprüft						

Maximales Kameragewicht mit PEE POD 500 > **27 kg**

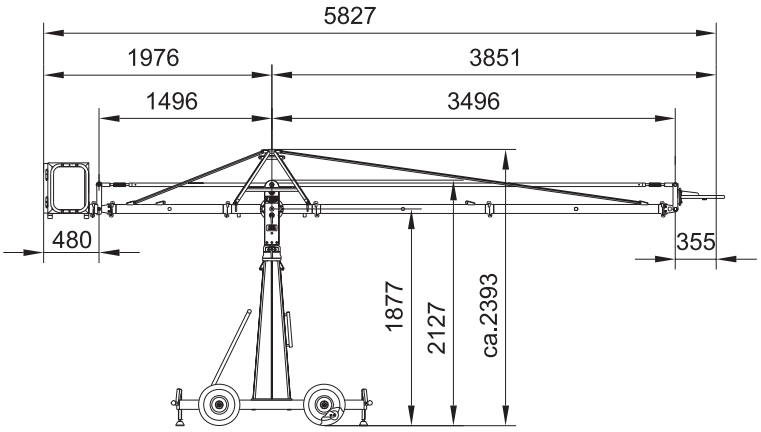

Waagerechte Stellung

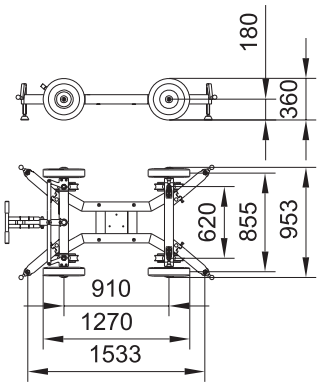

Dolly (Maße bei allen Versionen gleich)

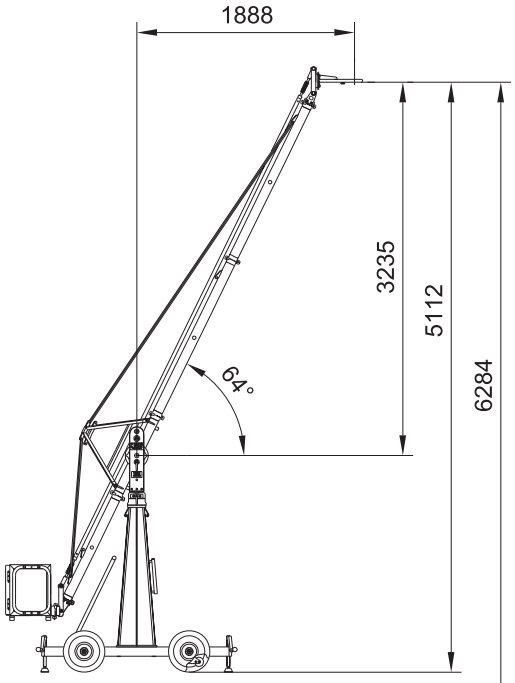

Höchste Stellung

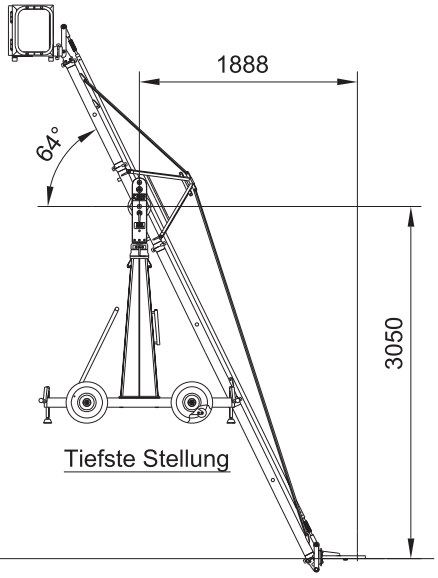

Tiefste Stellung

Drehpunkthöhe 1877 mm
Ausleger zum Gegengewichtskorb 1000 mm

Benötigte Ausleger	2x1500 mm	Transporthöhe Mittelteil	2127 mm
	--	Transporthöhe Mittelteil bei mont. Abspannung	ca.2393 mm
	--	Gegengewichte z. Austarieren ohne Belastung	1x14 kg+ 1x8kg=22 kg
Ausleger zum Gegengewichtskorb	1x 1000 mm	Maximale Tragfähigkeit	45kg
Gesamthub	6284 mm	Gegengewichte bei max. Tragfähigkeit	9x14 kg= 126kg
Maximale Höhe Anschlußflnsch (Mitchel)	5112 mm		
Länge Ausleger (Drehpunkt bis Mitte Anschlußflansch)	3851 mm	Eigengewicht Kran-Dolly	112 kg
Länge Gegenausleger (Drehpunkt bis Außenkante Gegengewichtskorb)	1976 mm	Eigengewicht Kran (ohne Dolly und Gegengewichte)	98 kg
Drehpunkthöhe	1877 mm	Transportgewicht ohne Gegengewichte	210 kg

GFM
Grip Factory Munich

Datenblatt Kran GF-9

Ausführung mit Abspannung und Galgen

Version 3/100 D

	Name	Datum	Index	Datum	Name
Erstellt	Trautwig	15.05.03	a	02.09.03	Trautwig
Geprüft					

Datenblatt- Nr.: D100-V3a-100-D

Zugehörige Zeichnungs-Nr.: --

Maximales Kameragewicht mit PEE POD 500 > **27 kg**

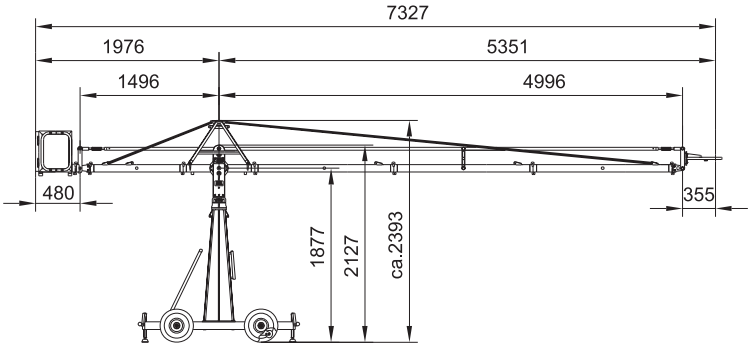

Waagerechte Stellung

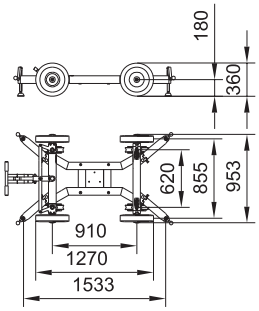

Dolly (Maße bei allen Versionen gleich)

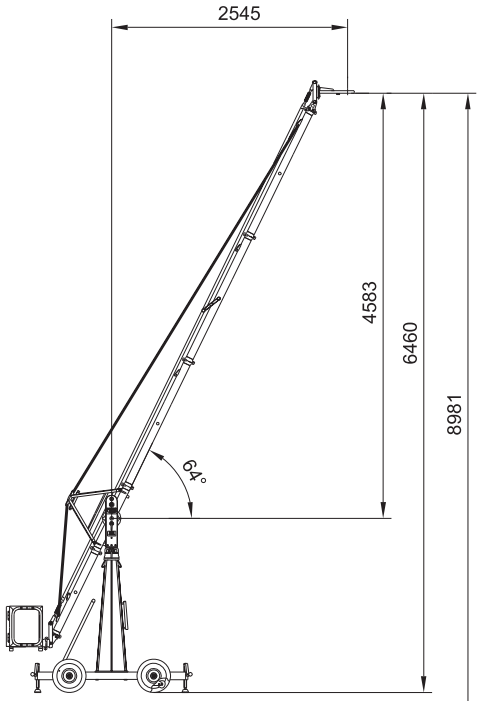

Höchste Stellung

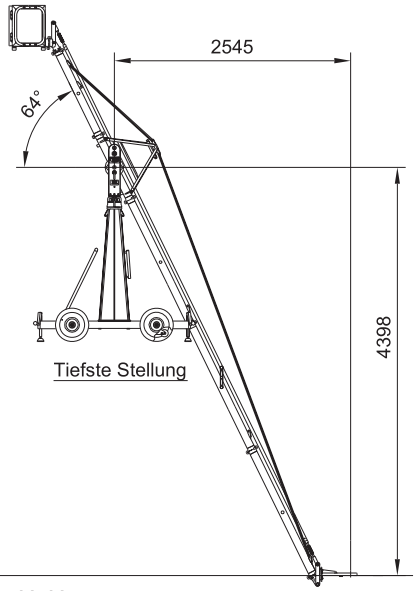

Tiefste Stellung

Drehpunkthöhe 1877 mm
Ausleger zum Gegengewichtskorb 1000 mm

Benötigte Ausleger	3x1500 mm	Transporthöhe Mittelteil	2127 mm
	--	Transporthöhe Mittelteil bei mont. Abspannung	ca.2393 mm
	--	Gegengewichte z. Austarieren ohne Belastung	4x14kg=56kg
Ausleger zum Gegengewichtskorb	1x 1000 mm	Maximale Tragfähigkeit	30 kg
Gesamthub	8981 mm	Gegengewichte bei max. Tragfähigkeit	11x14kg= 154 kg
Maximale Höhe Anschlußflnsch (Mitchel)	6460 mm		
Länge Ausleger (Drehpunkt bis Mitte Anschlußflansch)	5351 mm	Eigengewicht Kran-Dolly	112 kg
Länge Gegenausleger (Drehpunkt bis Außenkante Gegengewichtskorb)	1976 mm	Eigengewicht Kran (ohne Dolly und Gegengewichte)	108 kg
Drehpunkthöhe	1877 mm	Transportgewicht ohne Gegengewichte	220 kg

GFM
Grip Factory Munich

Datenblatt Kran GF-9

Ausführung mit Abspannung und Galgen

Version 5/100 D

	Name	Datum	Index	Datum	Name
Erstellt	Trautwig	15.05.03	a	02.09.03	Trautwig
Geprüft					

Datenblatt- Nr.: D100-V5a-100-D

Zugehörige Zeichnungs-Nr.: --

Maximales Kameragewicht mit PEE POD 500 > **20 kg**

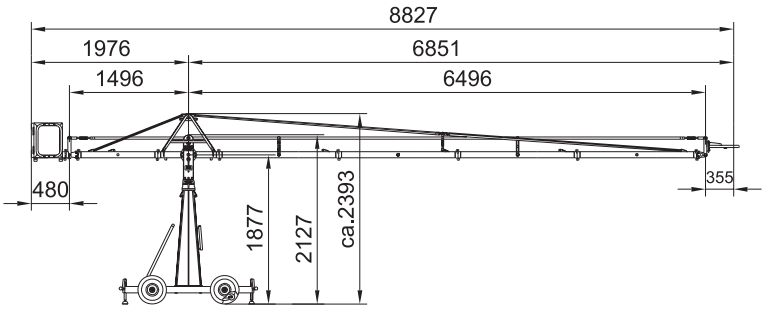

Waagerechte Stellung

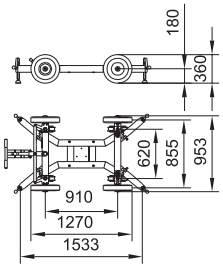

Dolly (Maße bei allen Versionen gleich)

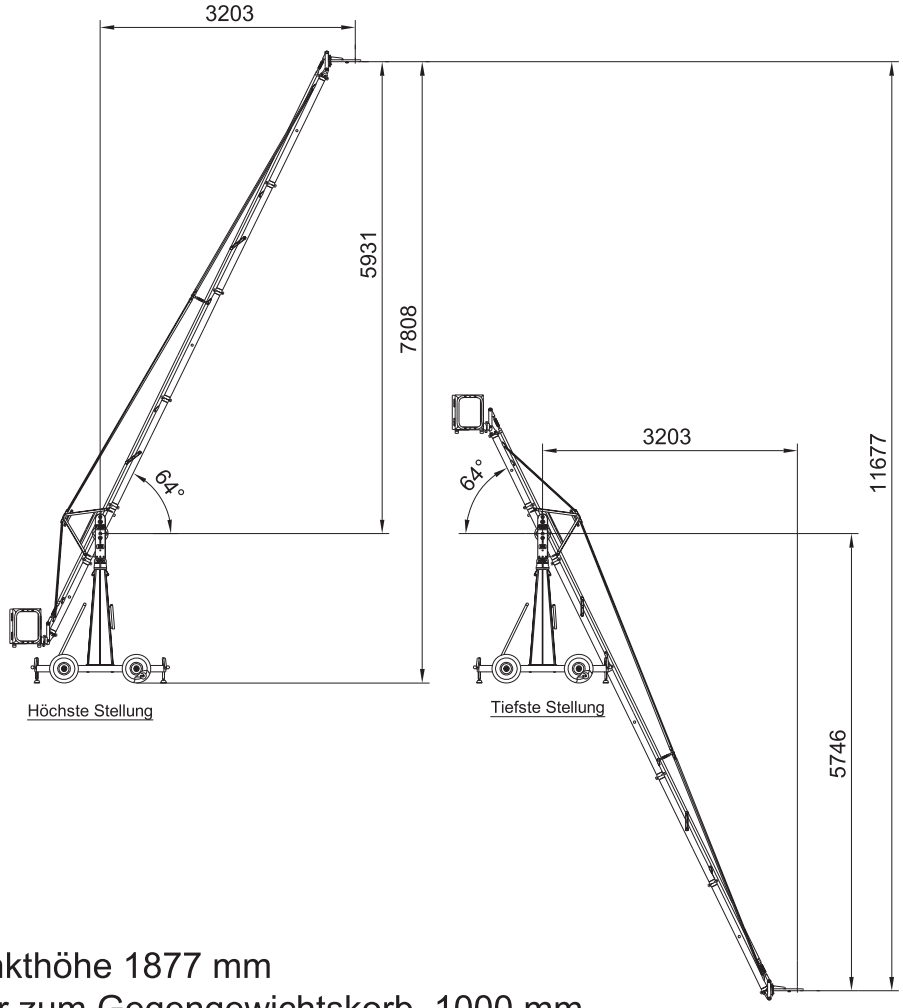

Höchste Stellung

Tiefste Stellung

Drehpunkthöhe 1877 mm
Ausleger zum Gegengewichtskorb 1000 mm

Benötigte Ausleger	4x1500 mm	Transporthöhe Mittelteil	2127 mm
	--	Transporthöhe Mittelteil bei mont. Abspannung	ca.2393 mm
	--	Gegengewichte z. Austarieren ohne Belastung	7x14kg+ 1x8kg=106 kg
Ausleger zum Gegengewichtskorb	1x 1000 mm	Maximale Tragfähigkeit	30 kg
Gesamthub	11677 mm	Gegengewichte bei max. Tragfähigkeit	17x14kg= 238 kg
Maximale Höhe Anschlußflnsch (Mitchel)	7808 mm		
Länge Ausleger (Drehpunkt bis Mitte Anschlußflansch)	6851 mm	Eigengewicht Kran-Dolly	112 kg
Länge Gegenausleger (Drehpunkt bis Außenkante Gegengewichtskorb)	1976 mm	Eigengewicht Kran (ohne Dolly und Gegengewichte)	119 kg
Drehpunkthöhe	1877 mm	Transportgewicht ohne Gegengewichte	231 kg

GFM
Grip Factory Munich

Datenblatt Kran GF-9

Ausführung mit Abspannung und Galgen

Version 7/100-D

	Name	Datum	Index	Datum	Name
Erstellt	Trautwig	15.05.03	b	19.03.04	Trautwig
Geprüft			c	13.04.05	Trautwig

Datenblatt- Nr.: D100-V7c-100-D

Zugehörige Zeichnungs-Nr.: --

Maximales Kameragewicht mit PEE POD 500 > **20 kg**